Przekrój poprzeczny A–A
(w środku rozpiętości przęsła)

1:25

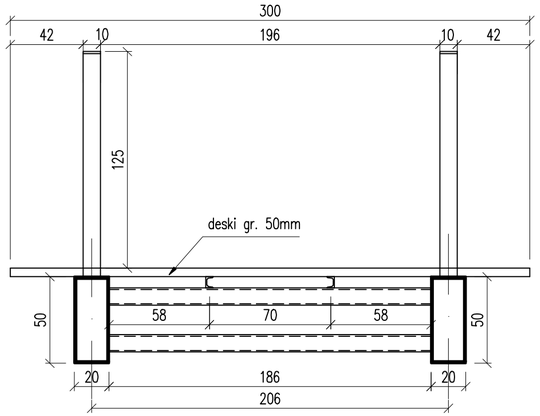

Przekrój poprzeczny B–B
(nad podporą)

1:50

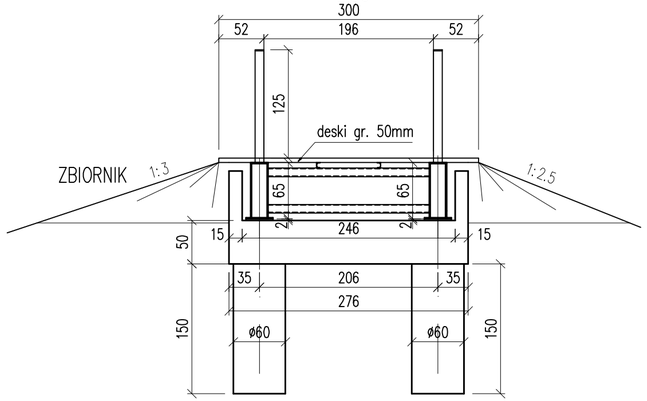

Rodzaj projektu: **PROJEKT BUDOWLANY**		Umowa nr:		Data: **07.2008**
Branża: **MOSTOWA**	Budowla: (nazwa, adres) KŁADKA PIESZO–ROWEROWA W CIĄGU WAŁÓW ZBIORNIKA WODNEGO W MIEJSCOWOŚCI SKALBMIERZ			
Tytuł rysunku:	**PRZEKROJE POPRZECZNE**		Nr rys.: **2**	Skala: **1:50, 1;25**
Funkcja:	Tytuł, imię i nazwisko	Specjalność	Nr Uprawnień	Podpis
Projektant:	**mgr inż. Paweł Chmielowski**	konstr.–bud.	6/2003	
Opracował:	**Jacek Szczepanik**			
Sprawdzający:	**mgr inż. Maciej Olejarczyk**	konstr.–bud.	195/2000	